

A1 X1

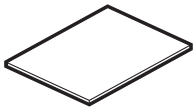

A2 X1



A3 X1

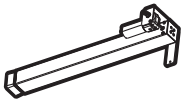

B1 X1

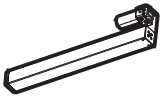

B2 X1



B3 X1



C X1

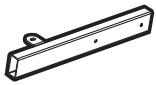

D X1



E X1



F X1



G X1



H X2

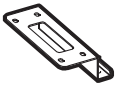

I X1

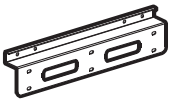

J X1

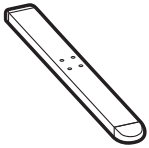

K X2

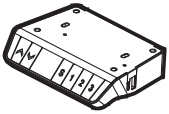

L X1

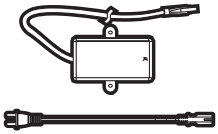

M X1



N X2



O X20+2

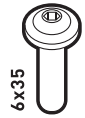

P X8+1

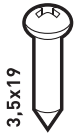

R X2+1



S X45+2



T X23+2



U X1



V X1



W X4

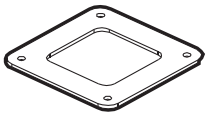

X X4



Y X2

1

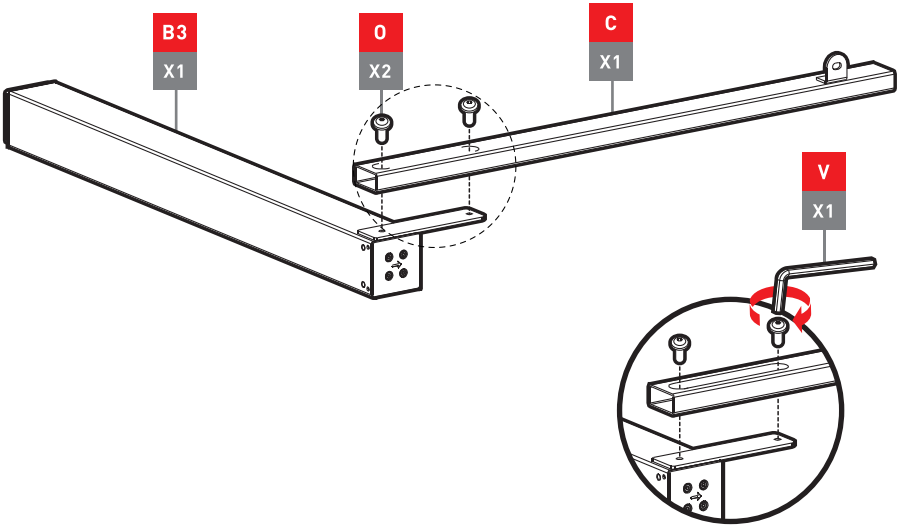

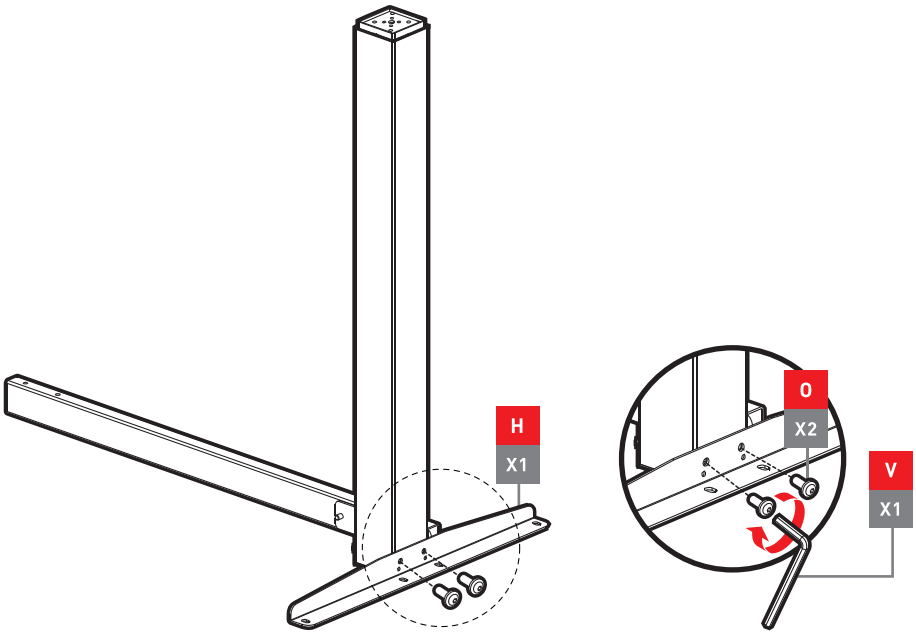

2

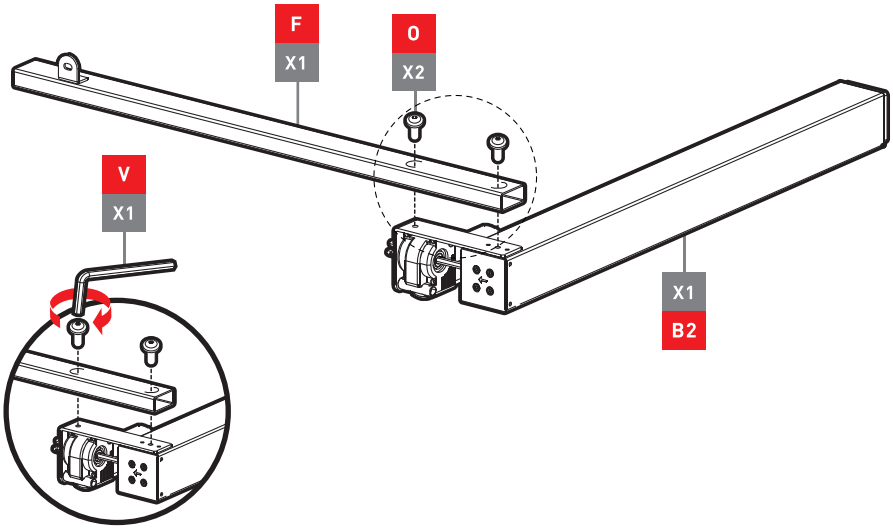

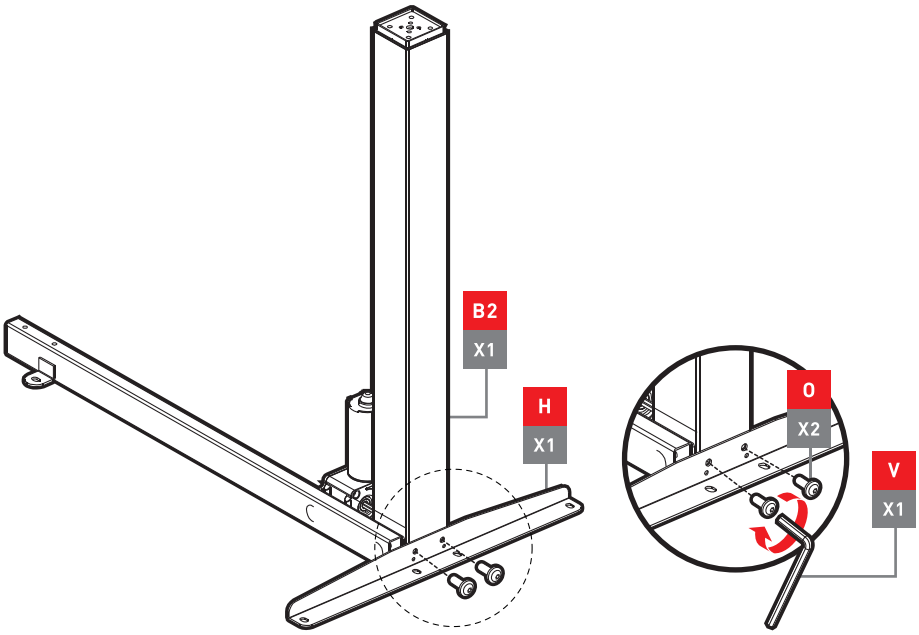

3

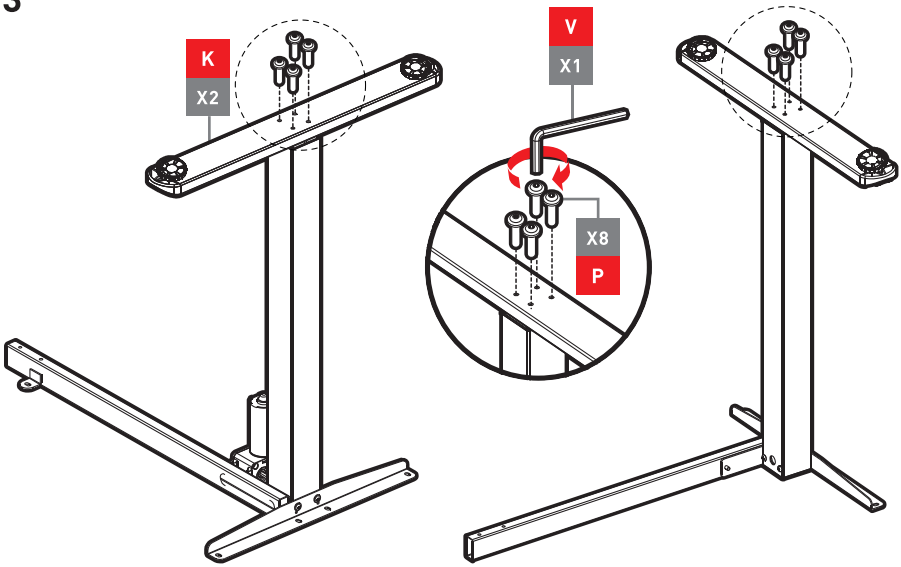

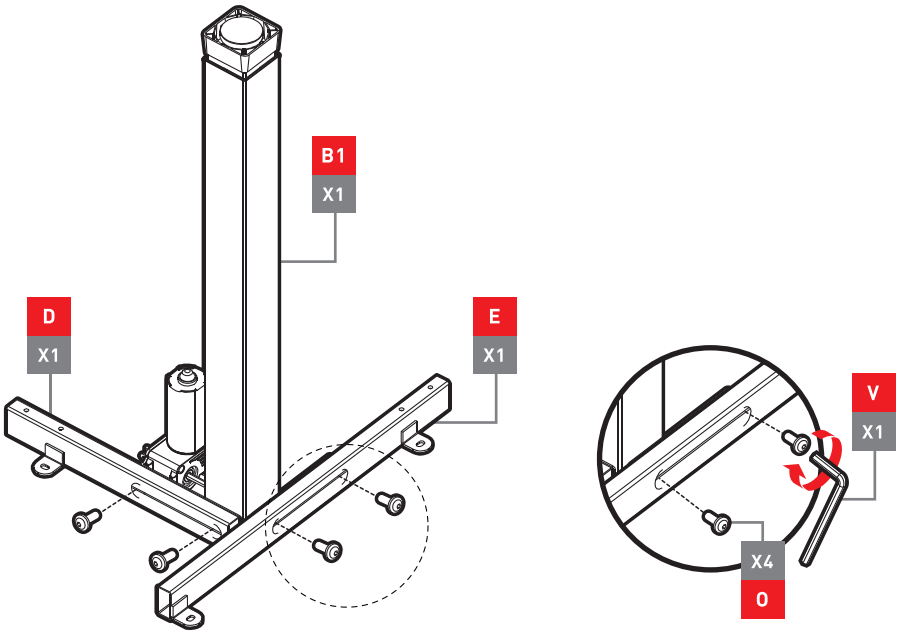

4A

PL Montaż lewostronny

EN Left shape installation

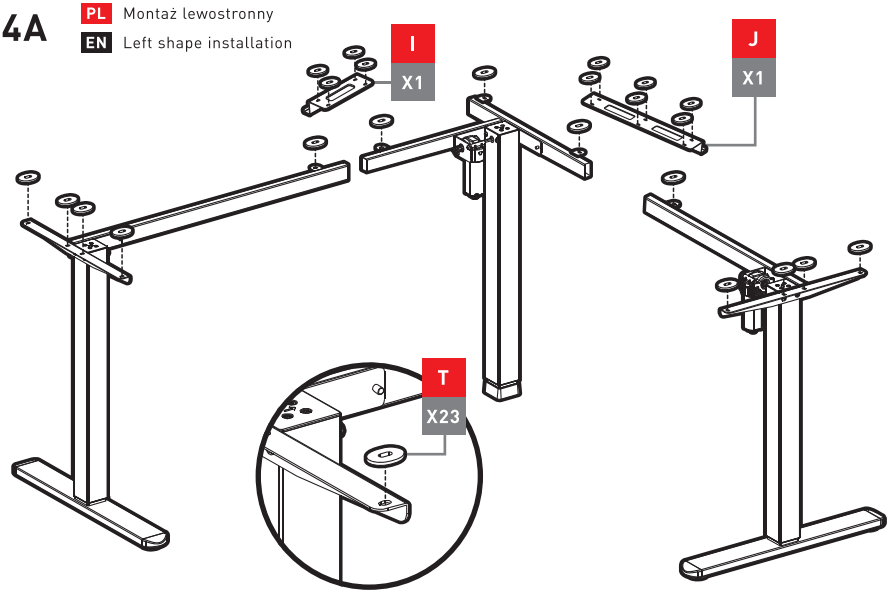

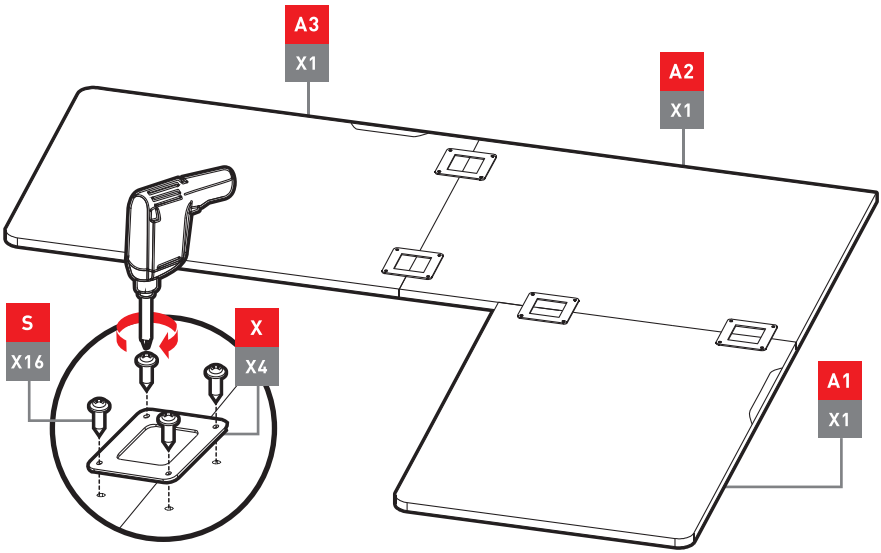

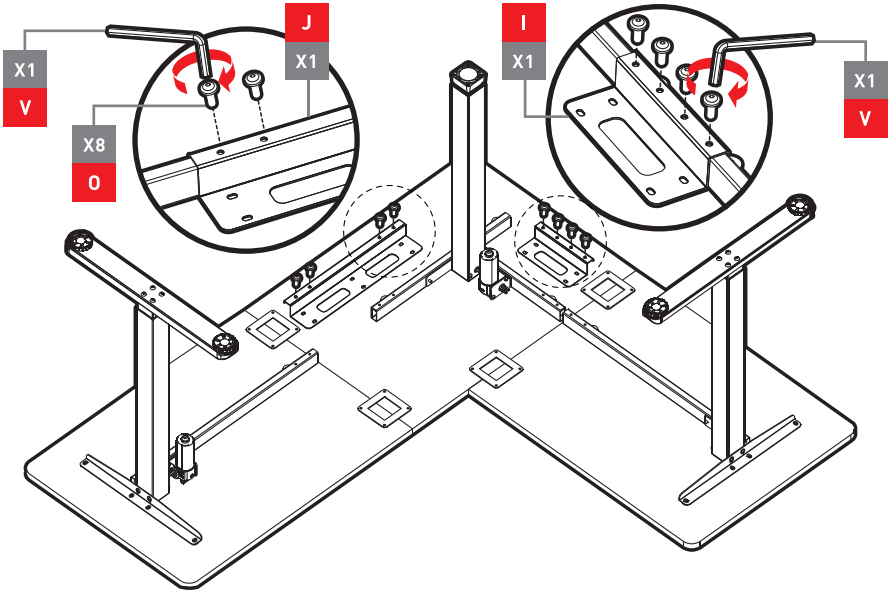
X1
V
X8
O
J
X1
I
X1
X1
V

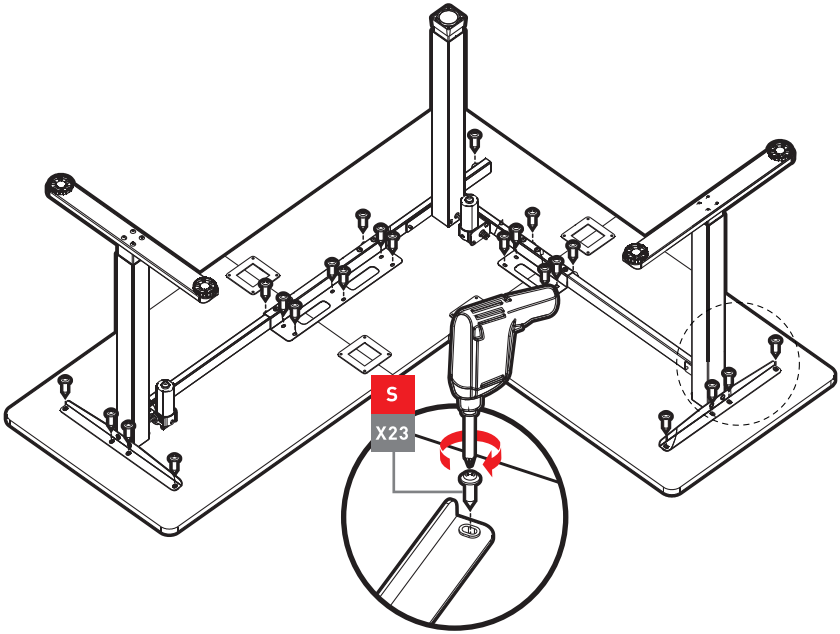
S
X23

4B

PL Montaż prawostronny

EN Right shape installation

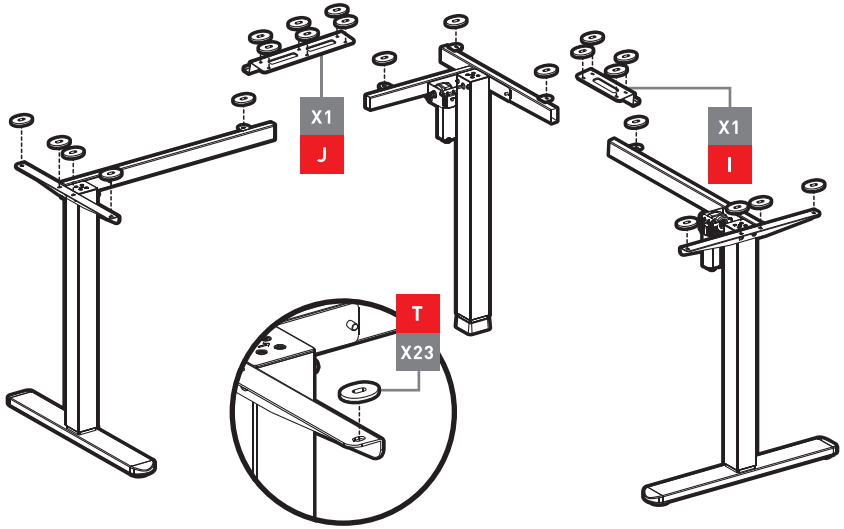

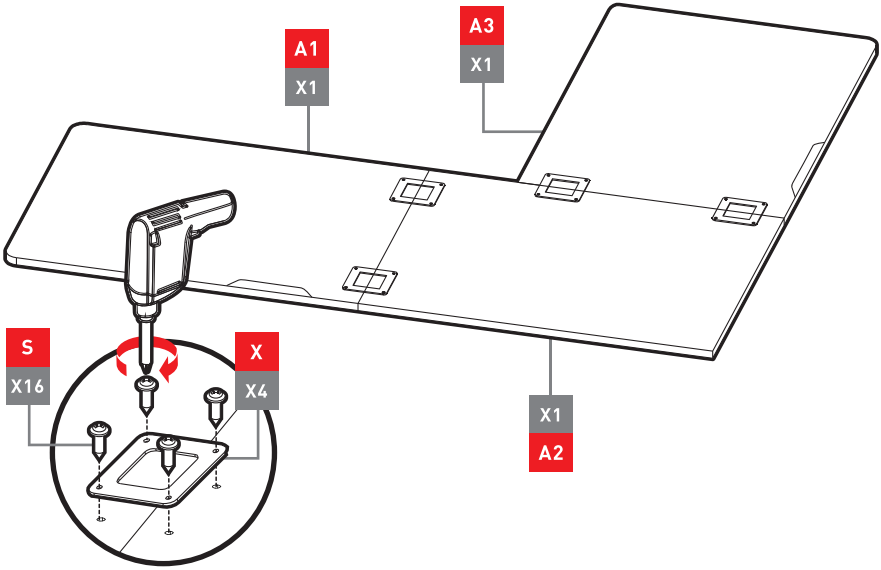

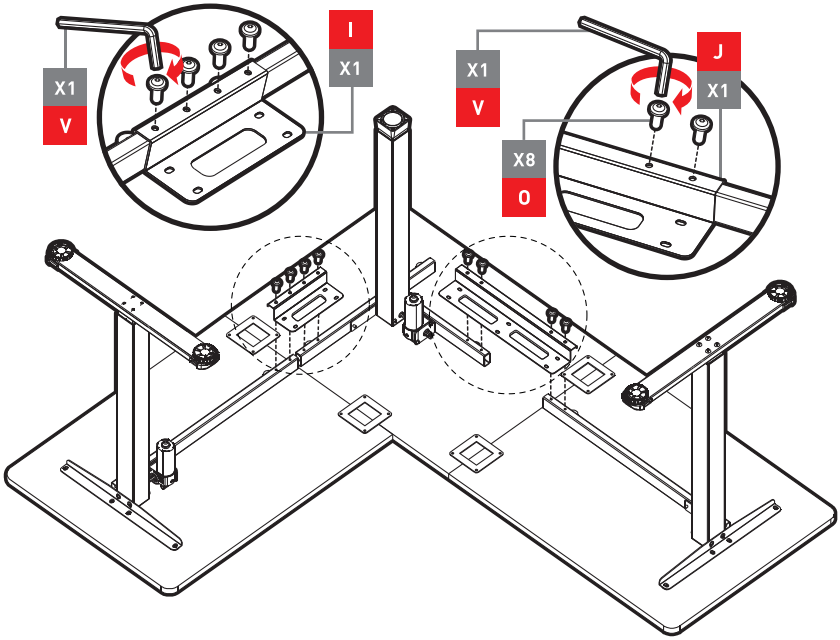
I
X1
X1
V
J
X1
X1
V
X8
O

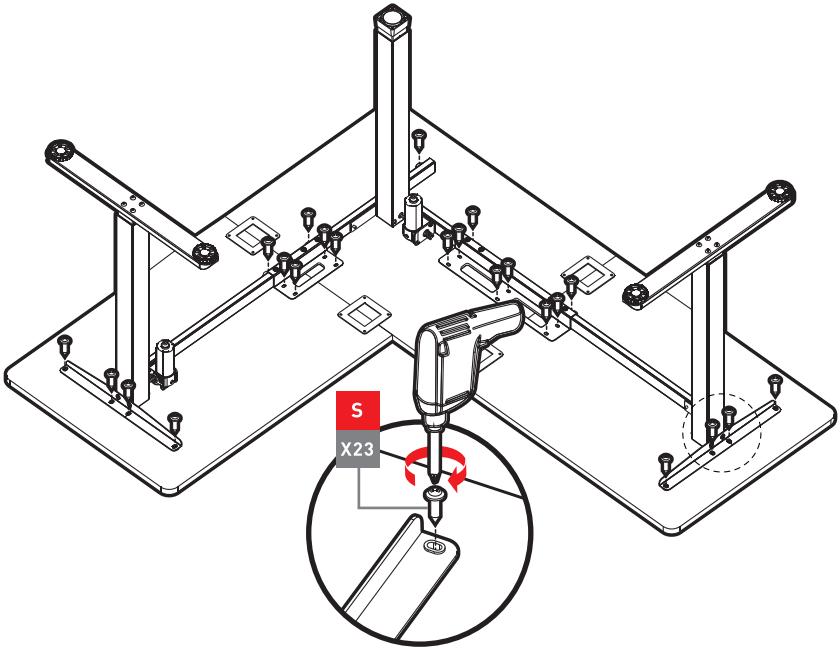
S
X23

5

PL Wskazówki dotyczące montażu znajdziesz w dalszej części instrukcji.

EN For installation tips, please refer to the later section of this manual

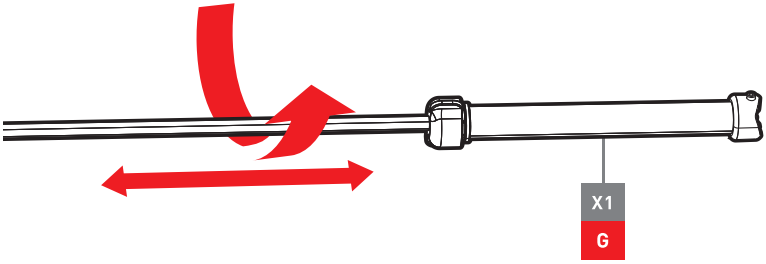

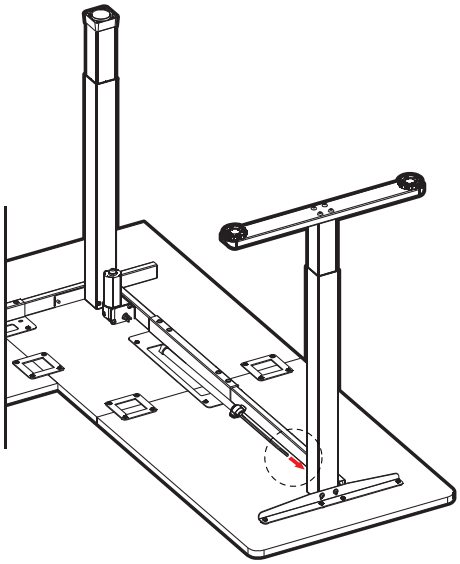

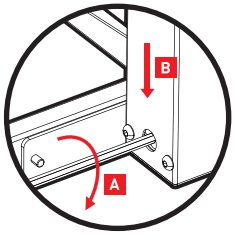

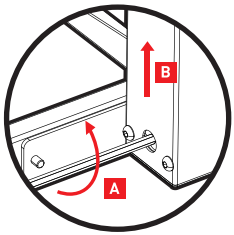

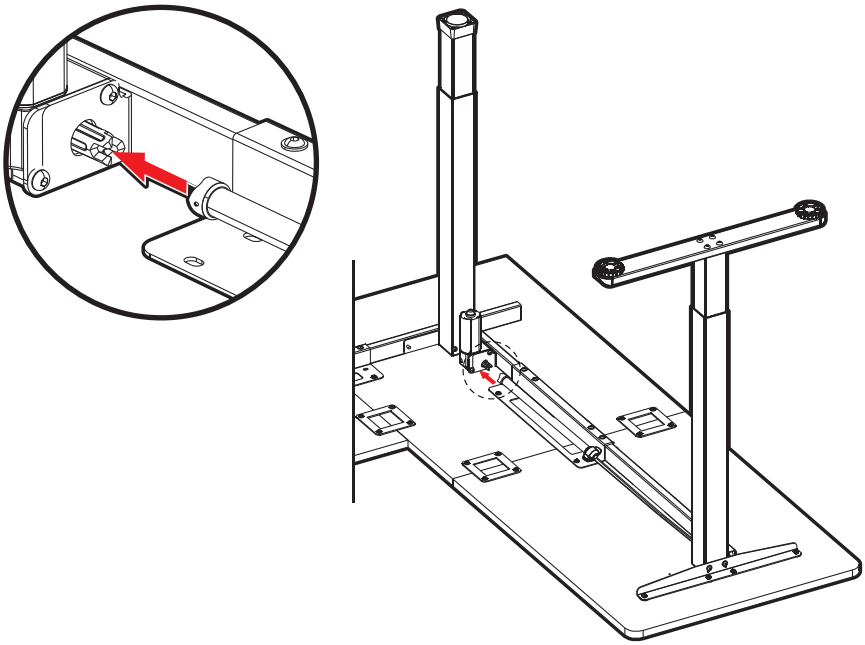

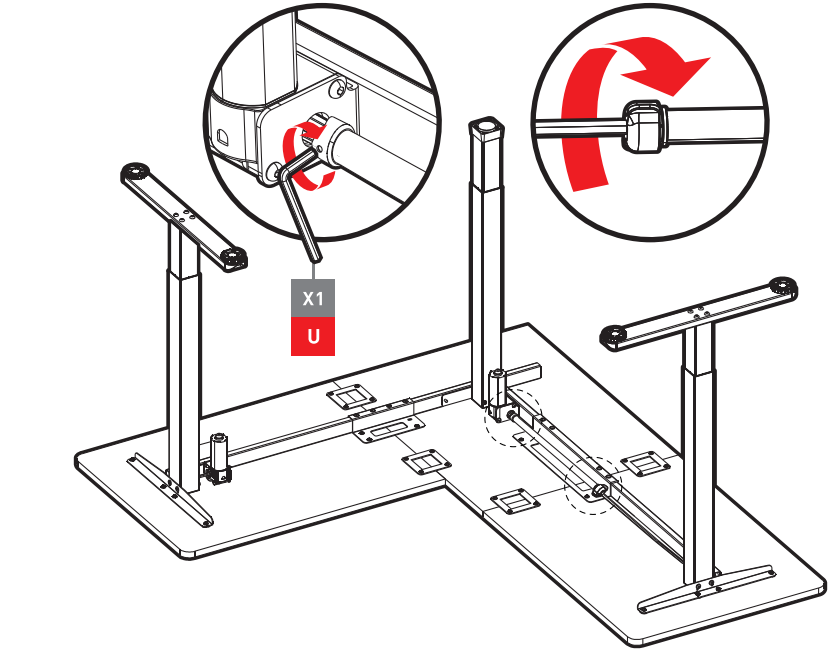
X1
U

6A

PL Montaż lewostronny

EN Left shape installation

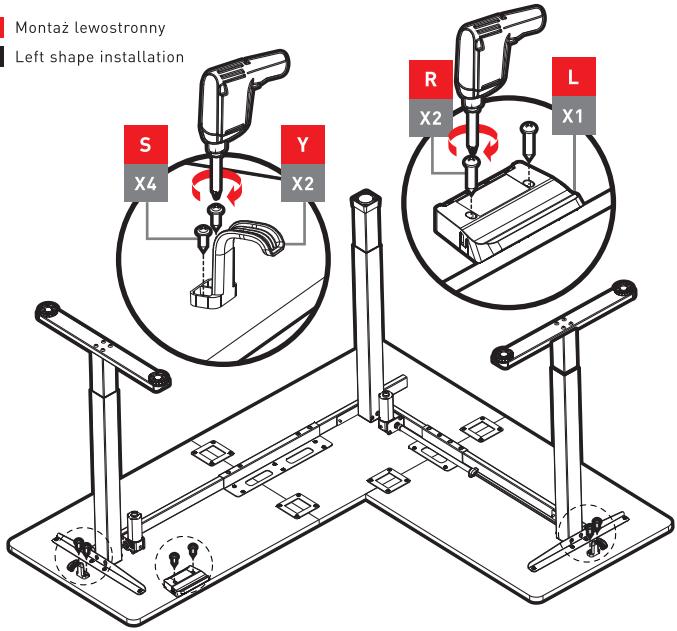

6B

PL Montaż prawostronny

EN Right shape installation

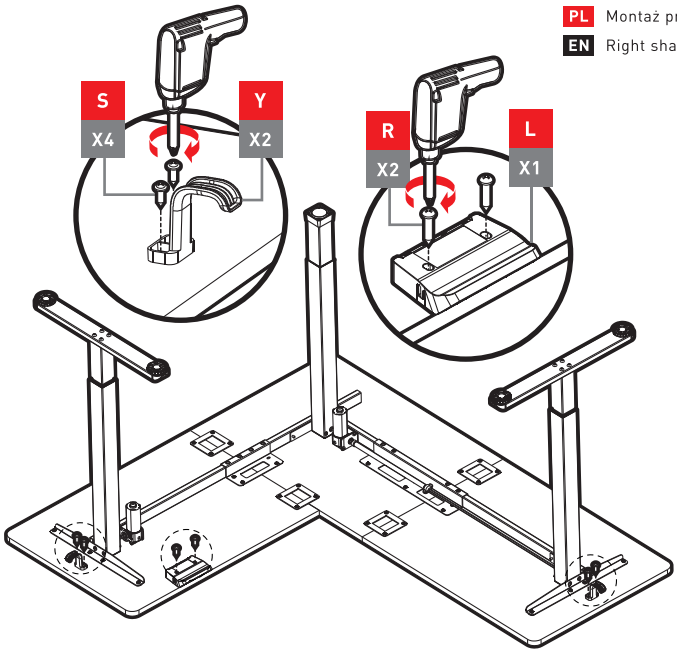

7A

PL Montaż lewostronny

EN Left shape installation

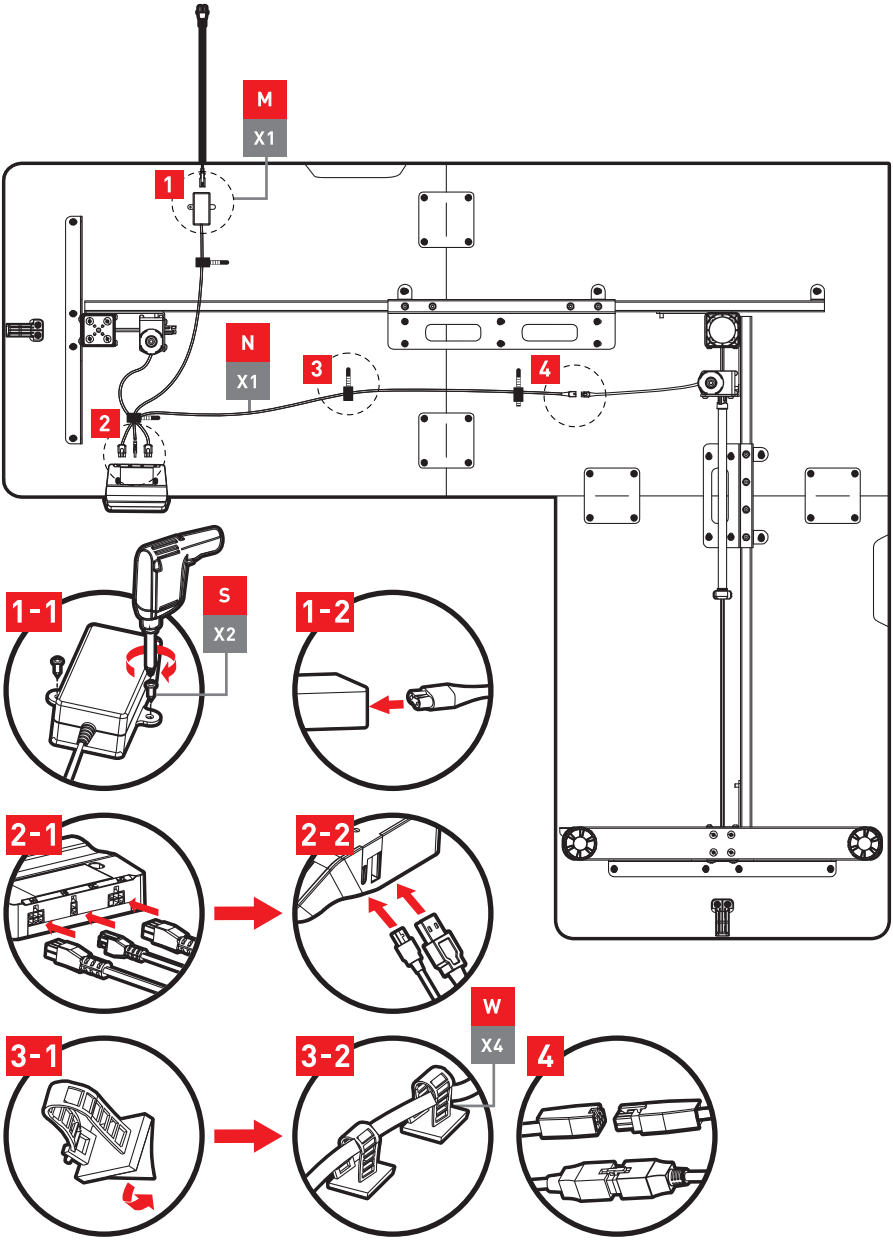

7B

PL Montaż prawostronny

EN Right shape installation

