FORCE 4.7 ZAWARTOŚĆ: BOX CONTENTS:

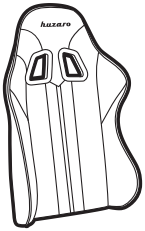

A 1x

oparcie
(backrest)

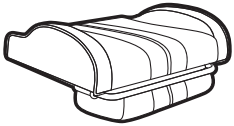

B 1x

siedzisko
(seat cushion)



C 2x

podłokietnik
(armrest)

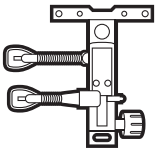

D 1x

tilt
(tilt)

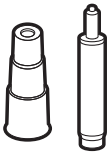

E 1x

siłownik + osłona
(gas lift + cover)

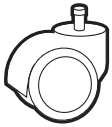

F 5x

koło
(chair wheel)

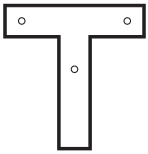

G 1x

blaszka
(plate)

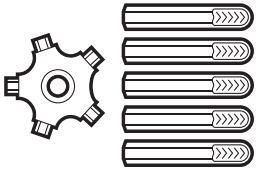

H 1x

gwiazda
(chair base)

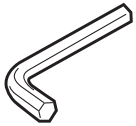

I 1x

imbus
(allen key)



J 4x

śruba 6mm x 20mm
(screw 6mm x 20mm)



K 3x

śruba 6mm x 30mm
(screw 6mm x 30mm)

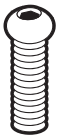

L 4x

śruba 8mm x 35mm
(screw 8mm x 35mm)

FORCE 4.7 ZAWARTOŚĆ: BOX CONTENTS:



M 4x

zaślepka
(plug)

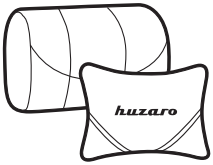

N 2x

poduszka
(pillow)

KROK PO KROKU: STEP BY STEP:

1

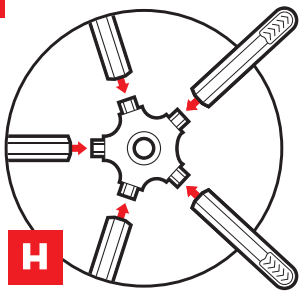

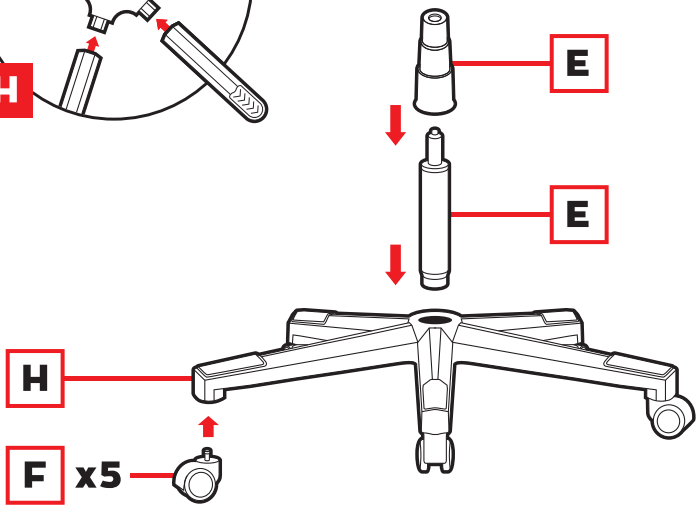

KROK PO KROKU: STEP BY STEP:

2

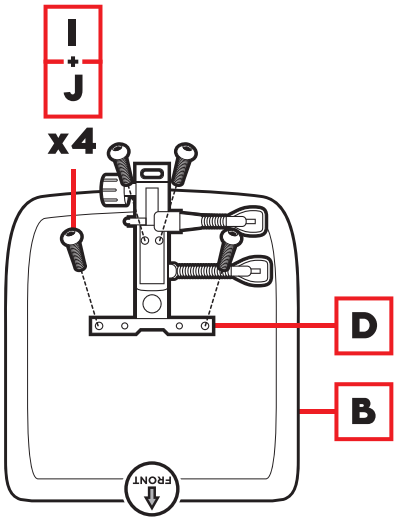

3

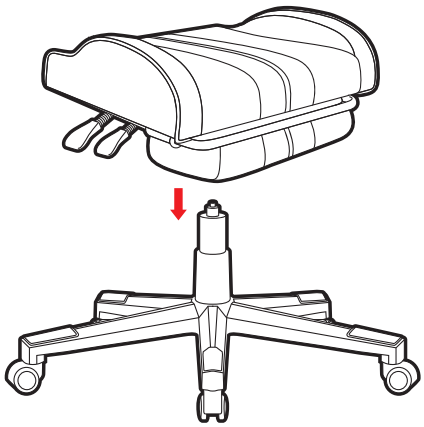

4

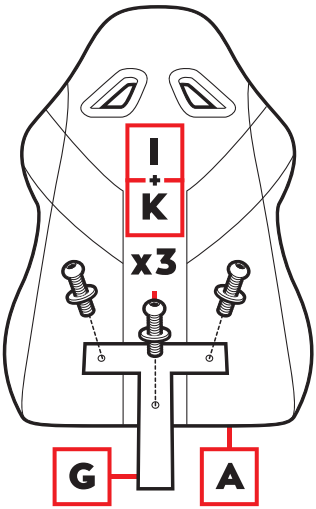

5

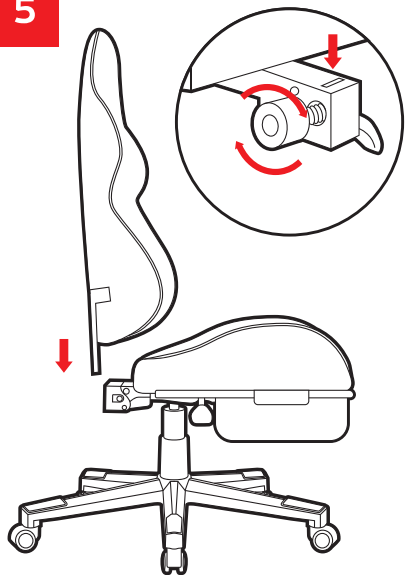

6

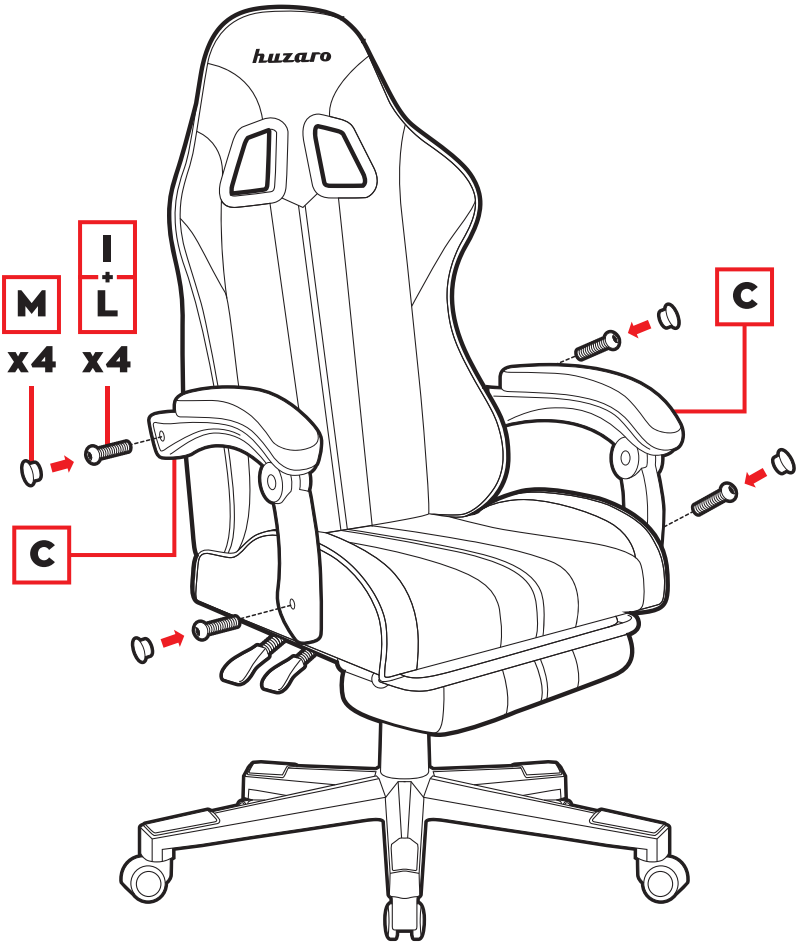

MONTAŻ PODUSZKI: PILLOW ASSEMBLY:

1

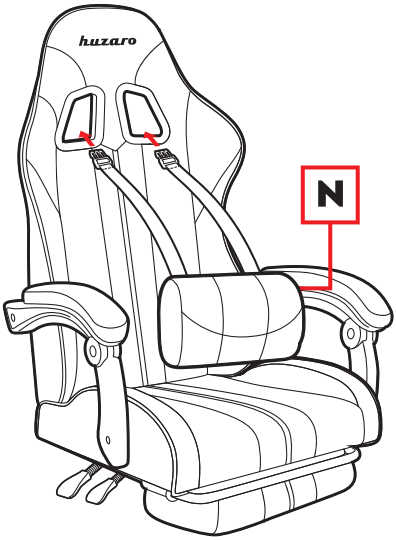

2

